平成２６年度富山県高等学校春季バスケットボール選手権大会

期　　日　　平成２６年４月２６日(土)・２７日(日)・２９日(祝)

男子

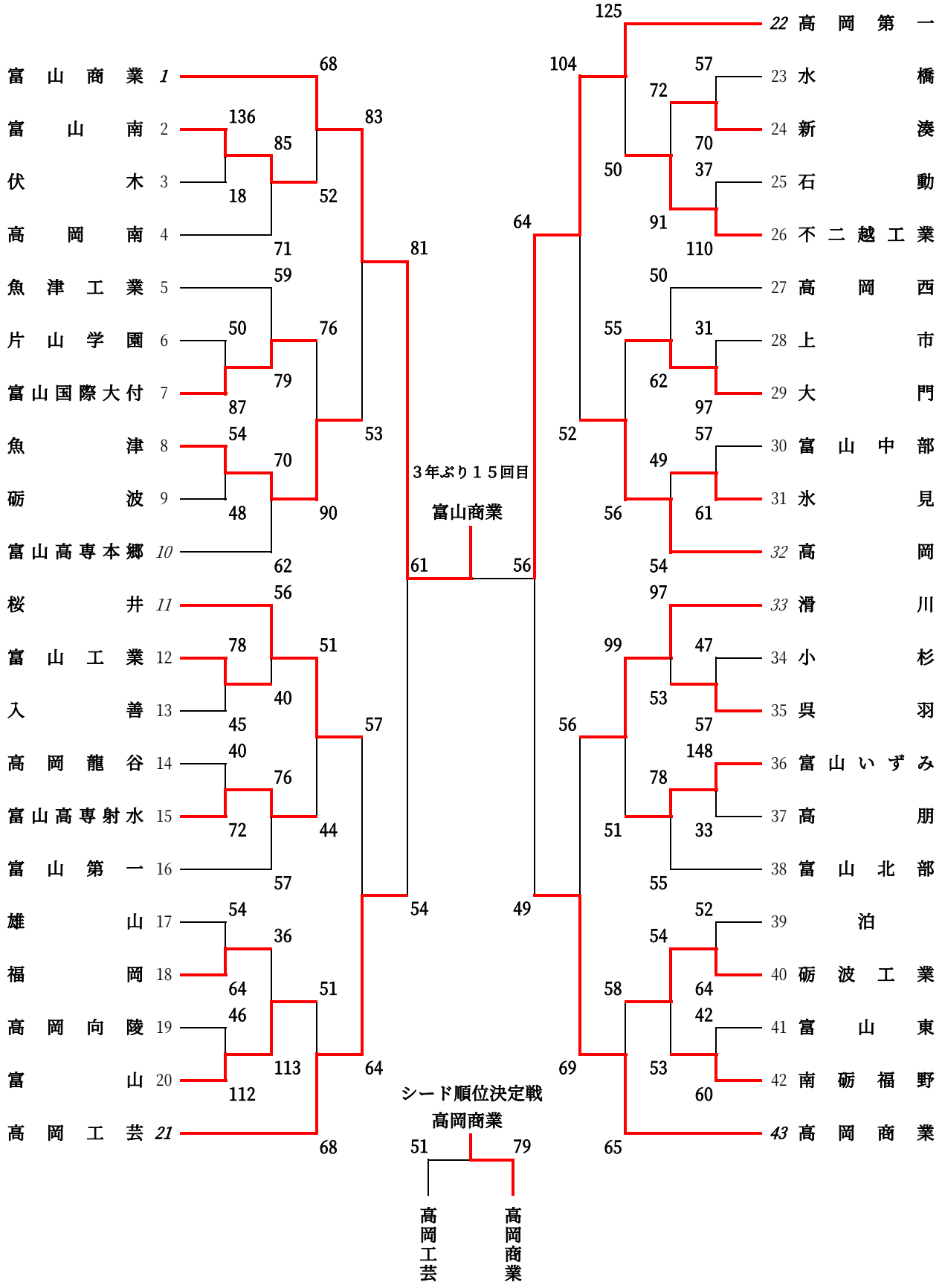

平成２６年度富山県高等学校春季バスケットボール選手権大会

期　　日　　平成２６年４月２６日(土)・２７日(日)・２９日(祝)
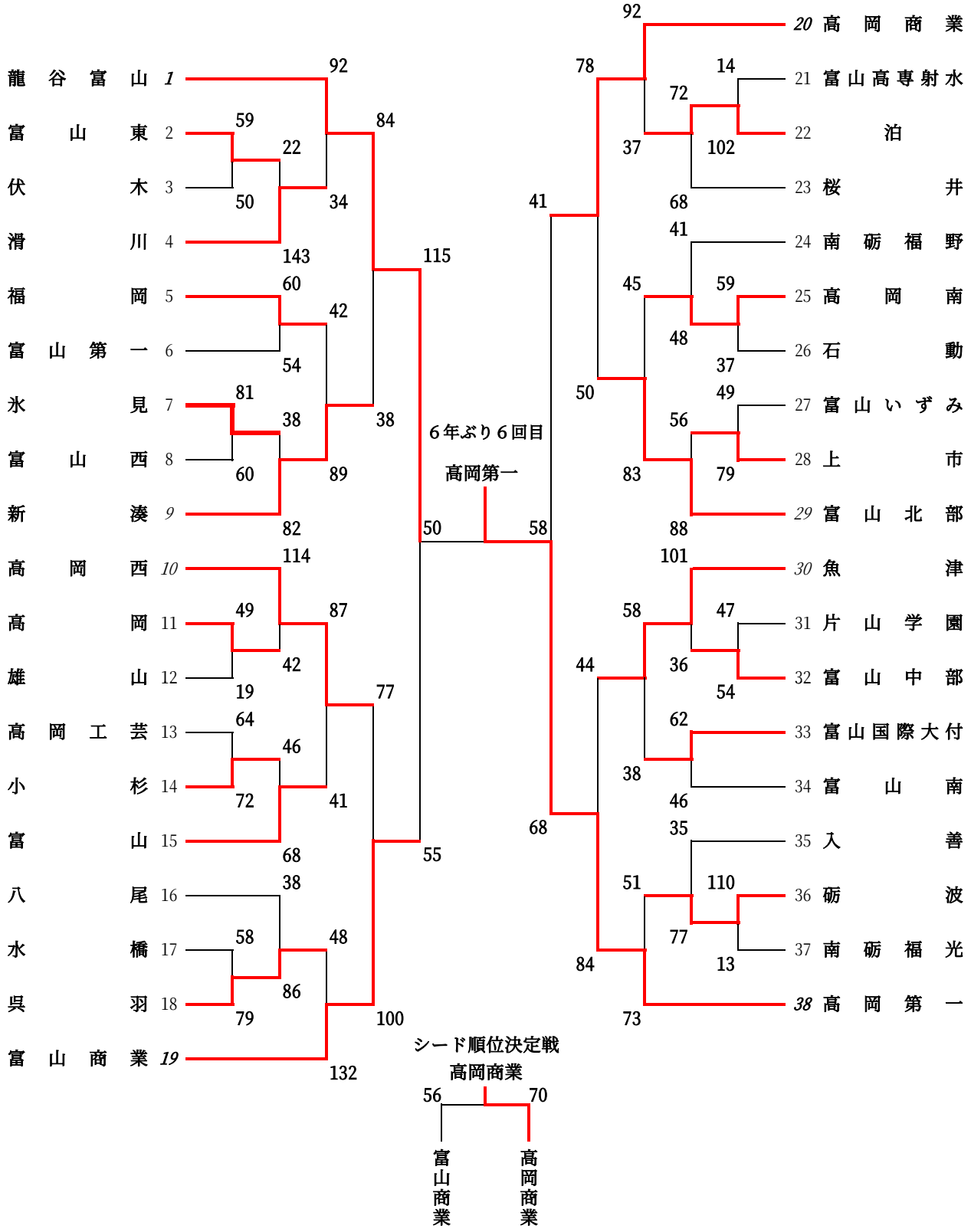
女子